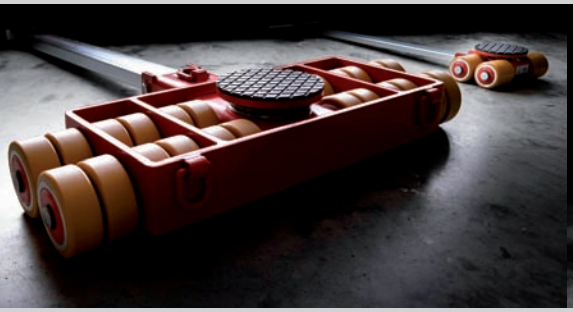
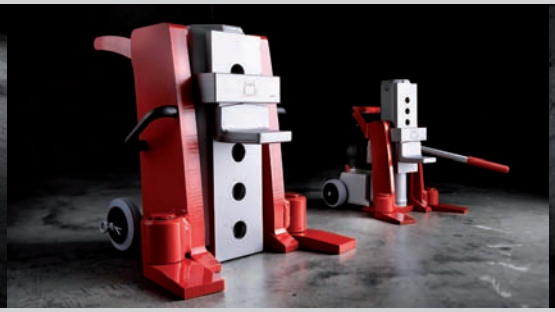

液压顶升&搬运解决方案

JUNG
起重&搬运设备

上海科熙起重设备有限公司
2020-2021

JUNG
Hebe- und Transporttechnik GmbH

我们的服务：

德国制造

我们在起重搬运设备的开发和制造方面有超过45年的经验。

我们的起重和搬运设备已被证明是所有需要移动重型货物的区域的必备工具。

维修保养服务

即使使用多年，我们的产品仍然可以使用。为此，我们提供维护和维修服务，以及更换零件。

质保

按说明使用产品时，我们对所有千斤顶和搬运小坦克提供5年保修，除JLA-e外，我们提供1年保修或1000个工作小时。

Made by JUNG in Germany

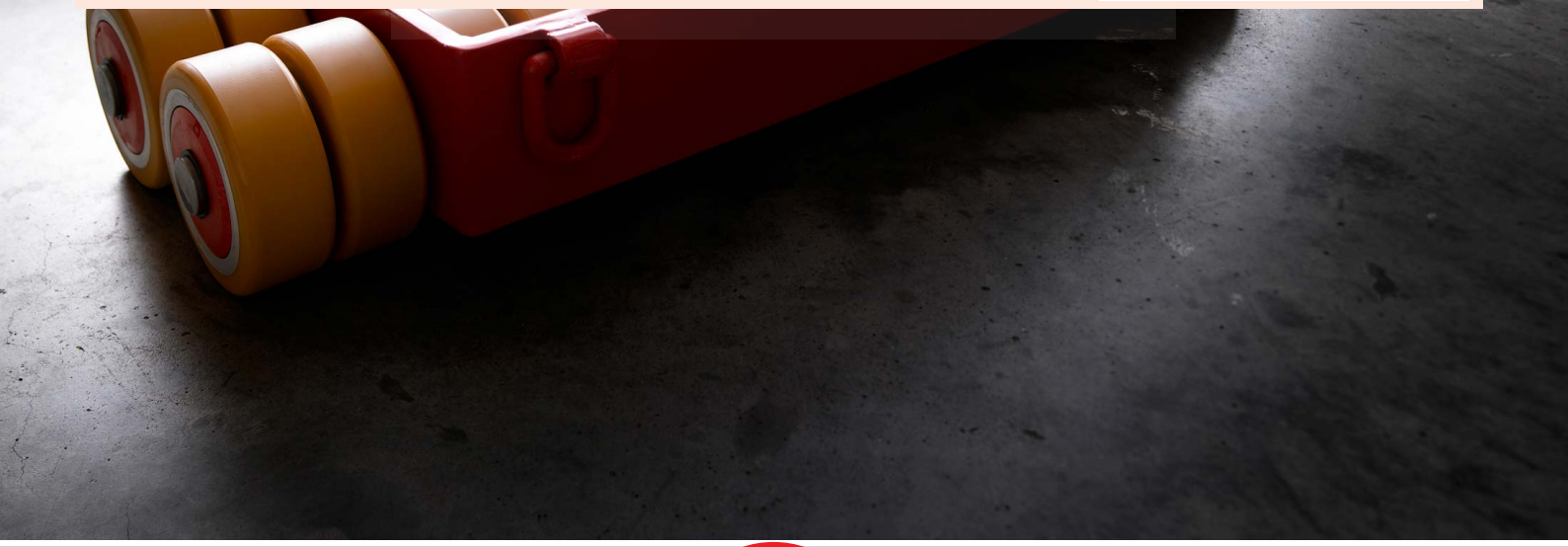

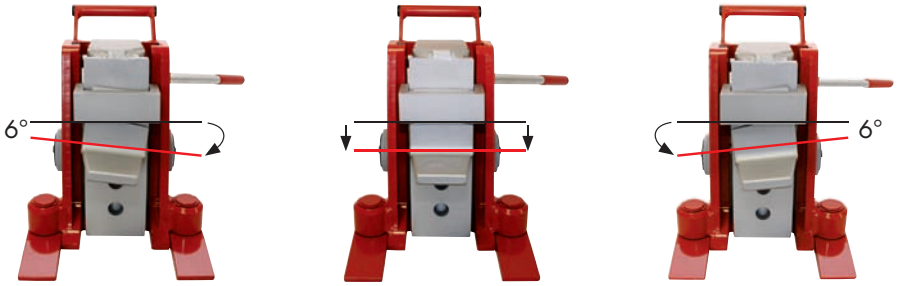

可旋转的爪部可在最大6°的倾斜角度上对负载进行安全和优化调整

严格通过 DGUV V54 (德国) and ANSI / ASME (美国)测试

德国工业级起重千斤顶

- 创新
- 轻量

适合所有人的轻型千斤顶专业解决方案

- 紧凑
- 坚固

通过改进结构极大地减轻了重量

JH 6 G plus和JH 10 G plus上的可拆卸手柄

使用我们的专利提升爪部系统（专利号4413478）安全工作和提升。

单个可拆卸集成泵装置易于维护；
带污物过滤器的安全泄压阀可防止过载。
也可不带集成泵装置，参见JH G plus EX系列。

由模锻钢制成的可旋转安全脚趾，具有极高的坚固性，可防止断裂。高强度钢具有抗冲击性，并提供最佳的安全性。

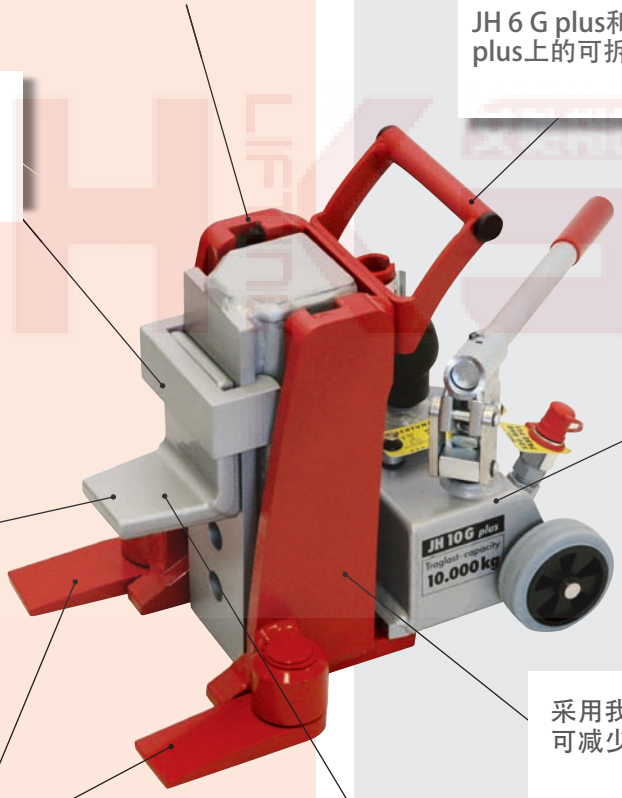

采用我们获得专利的滑轨设计，可减少起重轨道中的摩擦，从而实现最大负载。

坚固的180°旋转支脚-在任何情况下均可轻松安全地定位。

旋转爪部可在6°范围内对负载进行最佳调节。

JH 10 G plus EX

JH 15 G plus EX

JH 20 G plus EX

JH 30 G plus EX

▶ 负载吨位 6T、10T、15T、20T

▶ 严格通过 DGUV V54 (德国) and ANSI / ASME (美国)测试

JH-G plus EX系列爪式千斤顶 尺寸图

CE

JH-G plus EX 系列爪式千斤顶

不带集成泵装置，最大负载为30吨

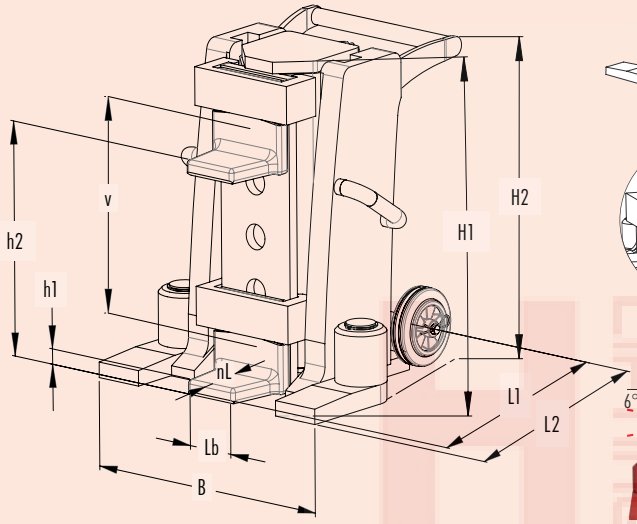

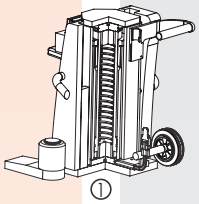

①

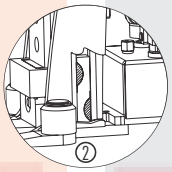

②

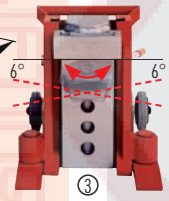

③

特点介绍

- 集成的弹簧复位装置使JH15上的活塞自动缩回（见图1），直至JH 30 G plus EX。
- 导轨内部的滑轨设计可防止活塞在提升缸内扭曲。与传统千斤顶相比，这确保了更好的重量分布,更少的摩擦力和更低的磨损（请参见图2）。
- 由于可拆卸的泵装置和易于更换的滑轨，降低了维护成本。
- 由于使用了优质的材料和创新的设计，因此极轻便且具有高性能。
- 旋转安全脚趾可连续调节负载。 即使在抬起的位置，也能在各种情况下确保稳定性（见图3）。

▶ 此款千斤顶需要外接液压泵使用.

型号			JH 10 G plus EX	JH 15 G plus EX	JH 20 G plus EX	JH 30 G plus EX
负载		kg / lbs	10 000 / 22 000	15 000 / 33 000	20 000 / 44 000	30 000 / 66 000
行程		mm / in	150 / 6.0"	175 / 7.0"	190 / 7.5"	200 / 8.0"
爪部最低高度	h1	mm / in	15 / 0.6"	20 / 0.8"	20 / 0.8"	20 / 0.8"
爪部最高高度	h2	mm / in	180 / 7.1"	205 / 8.2"	225 / 8.9"	305 / 12.2"
爪部调节高度	V	mm / in	5 x 41 / 1.6"	5 x 46 / 1.8"	5 x 51 / 2"	5 x 71 / 2.8"
本体高度	H1	mm / in	275 / 10.8"	310 / 12.4"	340 / 13.4"	420 / 16.8"
爪宽	Lb	mm / in	60 / 2.4"	80 / 3.2"	80 / 3.1"	80 / 3.2"
爪长	nL	mm / in	55 / 2.2"	66 / 2.6"	66 / 2.6"	66 / 2.6"
外趾	L2	mm / in	270 / 10.8"	340 / 13.4"	360 / 14.2"	380 / 15.0"
内趾	L1	mm / in	210 / 8.4"	230 / 9.1"	230 / 9.1"	270 / 10.8"
趾宽	B	mm / in	247 / 9.9"	300 / 12.0"	322 / 12.9"	375 / 15.0"
本体最高	H2	mm / in	310 / 10.8"	310 / 12.4"	340 / 13.6"	420 / 16.8"
液压油量		L / in³	0,3 / 18.31"	0,5 / 30.51"	0,73 / 44.55"	1,27 / 77.5
自重		kg / lbs	24 / 52.9	41 / 90.4	52 / 114.6	92 / 202.4
订货号			11 610 106-G	11 615 106-G	11 620 106-G	11 630 106-G

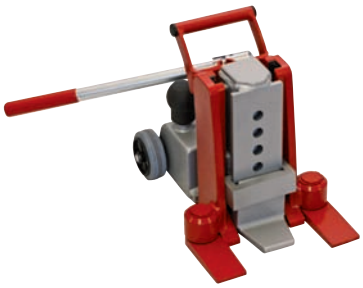

JH 6 G plus

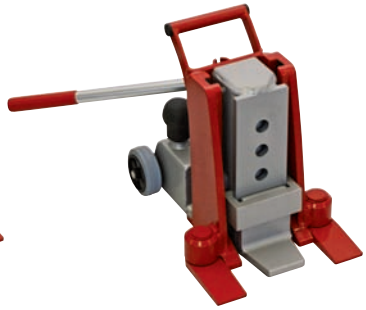

JH 10 G plus

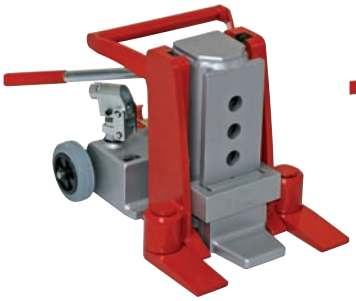

JH 15 G plus

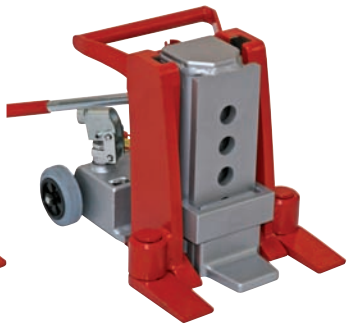

JH 20 G plus

- 负载吨位 6T、10T、15T、20T
- 严格通过 DGUV V54 (德国) and ANSI / ASME (美国)测试

JH-G plus系列爪式千斤顶尺寸图 CE

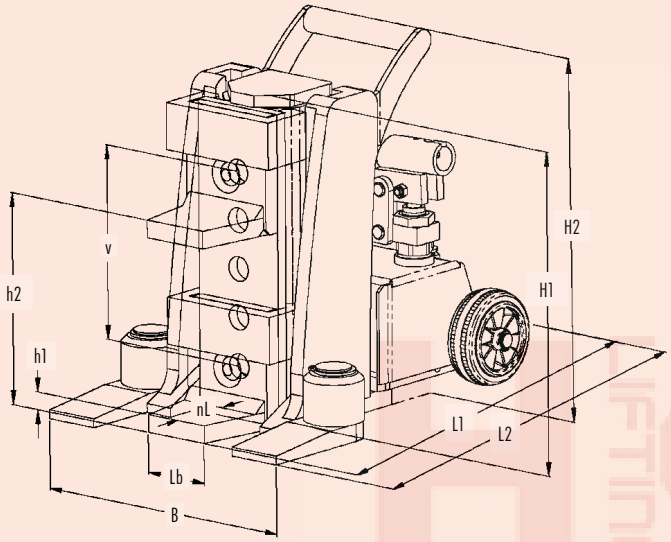

JH-G plus 系列爪式千斤顶 CE

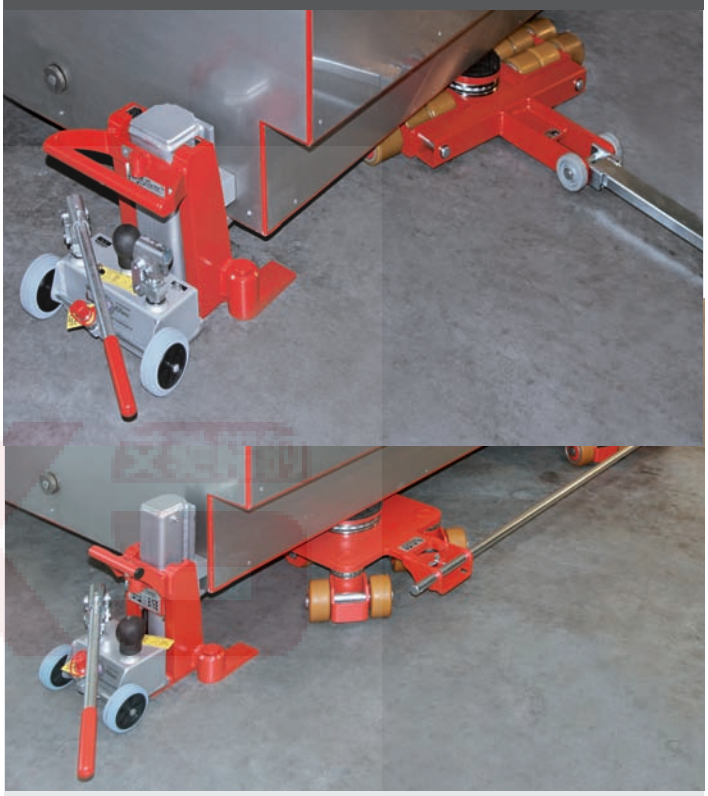

型号			JH 6 G plus	JH 10 G plus	JH 15 G plus	JH 20 G plus
负载		kg / lbs	6 000 / 13 200	10 000 / 22 000	15 000 / 33 000	20 000 / 44 000
行程		mm / in	140 / 5.5“	150 / 5.9“	175 / 6.9“	190 / 7.5“
爪部最低高度	h 1	mm / in	12 / 0.5“	15 / 0.6“	20 / 0.8“	20 / 0.8“
爪部最高高度	h 2	mm / in	157 / 6.2“	180 / 7.1“	205 / 8.1“	225 / 8.9“
爪部调节高度	V	mm / in	6 x 29 / 1.1“	5 x 41 / 1.6“	5 x 46 / 1.8“	5 x 51 / 2“
本体高度	H 1	mm / in	245 / 9.6“	275 / 10.8“	310 / 12.2“	340 / 13.4“
爪宽	L b	mm / in	50 / 2.0“	60 / 2,4“	80 / 3.1“	80 / 3.1“
爪长	n L	mm / in	50 / 2.0“	55 / 2.2“	66 / 2.6“	66 / 2.6“
外趾	L 2	mm / in	326 / 12.8“	346 / 13.6“	415 / 16.3“	425 / 16.7“
内趾	L 1	mm / in	311 / 12.2“	330 / 13“	401 / 15.8“	405 / 15.9“
趾宽	B	mm / in	233 / 9.2“	247 / 9.7“	300 / 11.8“	322 / 12.7“
本体最高	H 2	mm / in	280 / 11“	310 / 12.2“	310 / 12.2“	340 / 13.4“
液压油量		L / in³	0,18 / 11.5“	0,3 / 19.6“	0,5 / 30.2“	0,73 / 44.6“
自重		kg / lbs	23 / 50.7	29 / 63.9	48 / 105.8	60 / 132.3
订货号			01 060 102-G	01 100 102-G	01 150 102-G	01 200 102-G

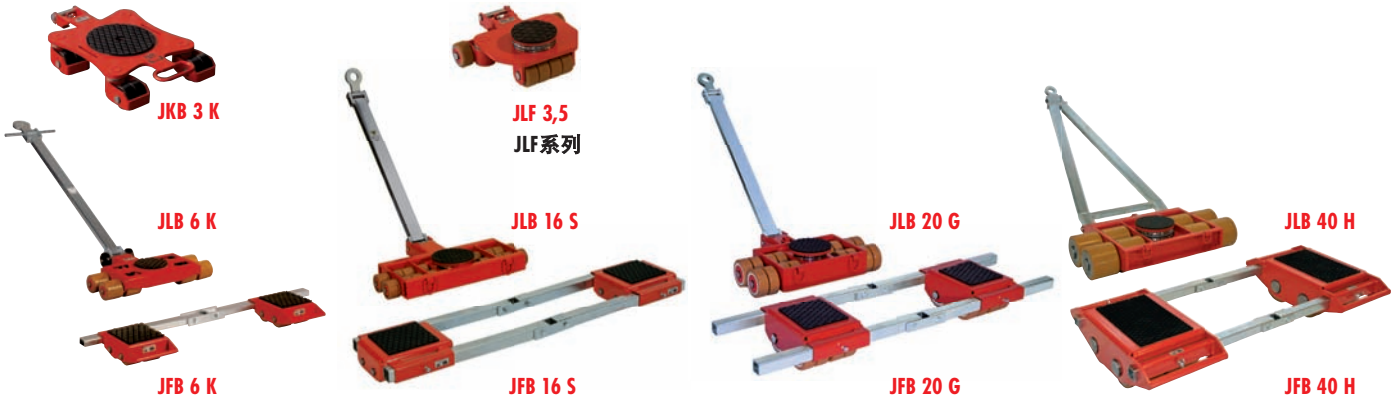

K-系列　　S-系列　　G-系列　　H-系列

搬运小坦克系列

产品介绍

带把手的拉杆，超过6吨带牵引孔。

创新的结构带来最佳的容量和重量比。

可转向的搬运小坦克，配有滚珠轴承支撑的转盘。

高品质的滚轮，带精密滚珠轴承和极其耐用的涂层。 在K型和G系列中，铝芯减轻了重量。

JL 12 K, JL 14 K, JLB 16 S, JLB 24 S, JLB 15 G, JLB 20 G, JLB 25 G, JLB 30 G, JLB 40 H, JL 60 H ,JL 80 H系列带有钢扣，用以捆扎固定负载

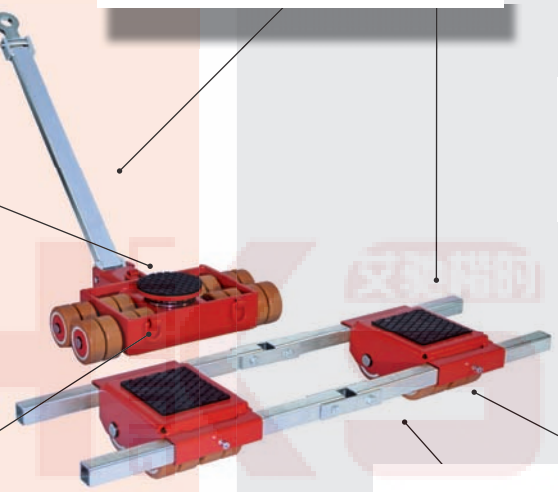

连杆可确保滚轮对齐，即使在弯道中（6吨及以上型号带接头）。

J — JUNG — 高品质的产品

L — 弯曲结构

B — 负载吨位

3 — 负载吨位

- L — 操作杆
- F — 直线型
- TL — 集装箱搬运小坦克
- K — 万向搬运小坦克

K

- K — 专业级 — 负载重量不超过24吨，高度： 110mm
- K — 专业级 — 负载重量不超过24吨，高度： 110 mm
- S — 负载重量不超过48吨，高度： 125 mm
- M — 负载重量不超过15吨，高度： 150 mm
- G — 负载重量最大60吨，高度： 180 mm
- H — 负载重量最大200吨，高度： 230/240 mm

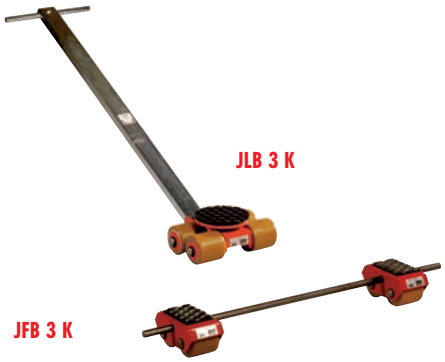

严格通过 DGUV V54 (德国) and ANSI / ASME (美国)测试

搬运滚轮类型

适用于不同地面

JUWAthan®plus涂层铝芯滚轮	JUWA涂层滚轮	合金钢轮
	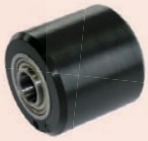	
用于任何地面	用于水平和洁净地面	用于水泥地面
Bestell-Nr./Order No. 95 050 057-V	Bestell-Nr./Order No. 95 050 023-P	Bestell-Nr./Order No. 95 050 043-S

带有滚珠轴承的滚轮可确保轻松移动

K系列组合式搬运小坦克

最大负载24吨,高度 110 mm

12吨组合式搬运小坦克成套组合示例:

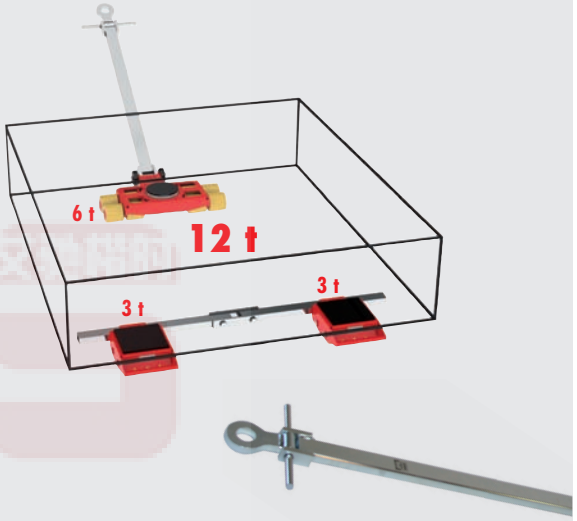

选配
带眼转向杆，用于JLB 3 K,
订单号92 010 148-B

组合载重吨位			6吨		12吨	
型号			JLB 3 K	JFB 3 K	JLB 6 K	JFB 6 K
负载		kg / lbs	3 000 / 6 600	2x 1 500 / 2 x 3 300	6 000 / 13 200	2 x 3 000 / 2 x 6 600
滚轮数量		pcs.	4	4	8	8
滚轮尺寸	Ø x l	mm / in	85 x 85 / 3.3" x 3.3"	85 x 85 / 3.3" x 3.3"	85 x 85 / 3.3" x 3.3"	85 x 85 / 3.3" x 3.3"
本体高度		mm / in	110 / 4.3"	110 / 4.3"	110 / 4.3"	110 / 4.3"
面板尺寸	E x F	mm / in		120 x 80 / 4.7" x 3.1"		170 x 170 / 6.7" x 6.7"
后车尺寸	L2 x B2	mm / in		190 x 115 / 7.5" x 4.5"		325 x 200 / 12.8" x 7.9"
连接杆尺寸	Length	mm / in		1 000** / 39.4"		1 230 / 48.4"
连接杆调节范围	G - H	mm / in		125 - 880 / 4.9" - 34.6"		400 - 1 030 / 15.7" - 40.6"
转盘直径	ØC	mm / in	150 / 5.9"		150 / 5.9"	
前车尺寸	L1 x B1	mm / in	225 x 280 / 8.9" x 11"		445 x 590 / 17.5" x 23.2"	
带拉环牵引杆	Length	mm / in	990* / 39"		1 120 / 44.1"	
自重		kg / lbs	12 / 26	11 / 24	33 / 72	25 / 55
订货号（JUWAthan®plus）			07 031 085-V	08 031 085-V	07 061 085-V	08 061 085-V

*JLB 3 K转向杆无拉环-**JFB 3 K连接杆无接头

严格通过 DGUV V54 (德国) and ANSI / ASME (美国)测试

K系列组合式搬运小坦克
产品示例

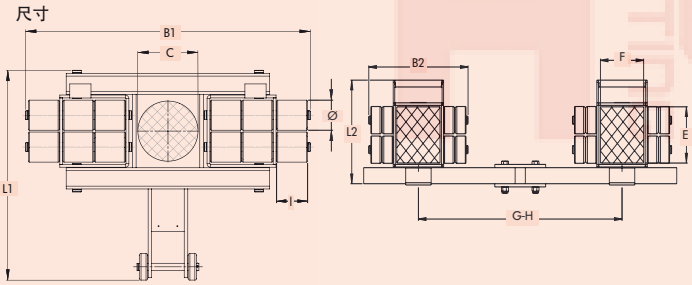

K系列组合式搬运小坦克
最大负载24吨，本体高度110毫米

产品特点

- 镀锌的车轴和安全夹环可提高抗腐蚀能力。
- 配有最优质的滚轮作为标准配置。
- 由于优化设计的先进结构，减轻了重量。
- 所有搬运小坦克均已配备完整：可转向的搬运小坦克安装有带滚珠轴承的转盘和牵引杆。
- 宽度可调的搬运小坦克由两个运输单元和连接杆组成。

组合搬运吨位			18吨		24吨	
型号			JL 9 K	JFB 9 K	JL 12 K	JFB 12 K
负载		kg / lbs	9 000 / 19 800	2 x 4 500 / 2x 9 900	12 000 / 26 400	2 x 6 000 / 2 x 13 200
滚轮数量		pcs.	12	12	16	16
滚轮尺寸	Ø x l	mm / in	85 x 85 / 3.3 x 3.3"	85 x 85 / 3.3 x 3.3"	85 x 85 / 3.3 x 3.3"	85 x 85 / 3.3" x 3.3"
本体高度		mm / in	110 / 4.3"	110 / 4.3"	110 / 4.3"	110 / 4.3"
面板尺寸	E x F	mm / in		170 x 170 / 6.7" x 6.7"		170 x 170 / 6.7" x 6.7"
后车尺寸	L2 x B2	mm / in		325x390 / 12.8"x15.4"		325x390 / 12.8"x15.4"
连接杆尺寸	Length	mm / in		1 230 / 48.4"		1 230 / 48.4"
连接杆调节范围	G - H	mm / in		400 - 1 030 / 15.7 - 40.6"		400 - 1 030 / 15.7" - 40.6"
转盘直径	ØC	mm / in	170 / 6.7"		170 / 6.7"	
前车尺寸	L1 x B1	mm / in	580 x 820 / 22.8" x 32.3"		580 x 1000 / 22.8" x 39,3"	
带拉环牵引杆	Length	mm / in	1 120 / 44.1"		1 120 / 44.1"	
自重		kg / lbs	54 / 119	32 / 70	64 / 141	35 / 77
订货号			07 090 085-V	08 091 085-V	07 120 085-V	08 121 085-V

严格通过 DGUV V54 (德国) and ANSI / ASME (美国)测试

K系列专业级组合式搬运小坦克 搬运滚轮类型

使用滚轮

专业级高品质JUWAthan®plus涂层铝芯滚轮

用于任何地面

Bestell-Nr./Order No. 95 050 089-D

带滚珠轴承的滚轮可确保轻松移动

K系列专业级组合式搬运小坦克

最大载重量为20吨，高度110毫米

14吨搬运工具:14吨搬运小坦克组合负载分配示例

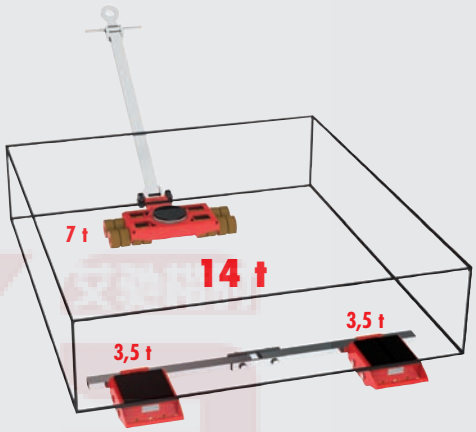

组合搬运吨位			14吨		20吨	
型号			JLB 7 K	JFB 7 K	JL 10 K	JFB 10 K
负载		kg / lbs	7 000 / 15 400	2 x 3 500 / 2x 7700	10 000 / 22 000	2 x 5 000 / 2 x 11 000
滚轮数量		Stück / pcs.	8	8	12	12
滚轮尺寸	Ø x l	mm / in	85 x 85 / 3.3" x 3.3"	85 x 85 / 3.3" x 3.3"	85 x 85 / 3.3 x 3.3"	85 x 85 / 3.3" x 3.3"
本体高度		mm / in	110 / 4.3"	110 / 4.3"	110 / 4.3"	110 / 4.3"
面板尺寸	E x F	mm / in		170 x 170 / 6.7" x 6.7"		170 x 170 / 6.7" x 6.7"
后车尺寸	L2 x B2	mm / in		325 x 200 / 12.8" x 7.9"		325x390 / 12.8"x15.4"
连接杆尺寸	Length	mm / in		1 230 / 48.4"		1 230 / 48.4"
连接杆调节范围	G - H	mm / in		400 - 1 030 / 15.7"- 40.6"		400 - 1 030 / 15.7"- 40.6"
转盘直径	ØC	mm / in	150 / 5.9"		170 / 6.7"	
前车尺寸	L1 x B1	mm / in	445x590 /17.5x23.2"		580x820 / 22.8"x32.3"	
带拉环牵引杆	Length	mm / in	1 120 / 44.1"		1 120 / 44.1"	
自重		kg / lbs	35 / 77	27 / 59	56 / 123	34 / 75
订货号			07 071 085-D	08 071 085-D	07 100 085-D	08 101 085-D

严格通过 DGUV V54 (德国) and ANSI / ASME (美国)测试

K系列专业级组合式搬运小坦克 产品示例

K 系列专业级组合式搬运小坦克

载重量为28吨，高度110毫米

产品介绍

- 镀锌的车轴和安全夹环可提高抗腐蚀能力。
- 双滚轮设计由于减少了转弯中与地面的摩擦力，使转向更加容易。很低的摩擦阻力也使后置搬运小坦克在后轴上更顺畅的直线行走。
- 您所需的转向动力可减少30%。
- 配备了高品质滚轮，可用于任何地面。
- 所有搬运小坦克均已配备完整：可转向的搬运小坦克安装有带滚珠轴承的转盘和牵引杆。

组合搬运吨位			28吨	
型号			JL 14 K	JFB 14 K
负载		kg / lbs	14 000 / 30 800	2 x 7 000 / 2 x 15 400
滚轮数量		Stück / pcs.	16	16
滚轮尺寸	Ø x l	mm / in	85 x 85 / 3.3" x 3.3"	85 x 85 / 3.3" x 3.3"
本体高度		mm / in	110 / 4.3"	110 / 4.3"
面板尺寸	E x F	mm / in		170 x 170 / 6.7" x 6.7"
后车尺寸	L2 x B2	mm / in		325 x 390 / 12.8" x 15.4"
连接杆尺寸	Länge / Length	mm / in		1 230 / 48.4"
连接杆调节范围	G - H	mm / in		400 - 1 030 / 5.7" - 40.6"
转盘直径	ØC	mm / in	170 / 6.7"	
前车尺寸	L1 x B1	mm / in	580 x 1 000 / 22.8" x 39,3"	
带拉环牵引杆	Length	mm / in	1 120 / 44.1"	
自重		kg / lbs	65 / 143	39 / 86
订货号			07 140 085-D	08 141 085-D

JKB 1,5 K

JKB 3 K

严格通过 DGUV V54 (德国) and ANSI / ASME (美国)测试

JKB 系列万向搬运小坦克
搬运滚轮类型

可提供滚轮类型:
JUWAmid黑色涂层滚轮

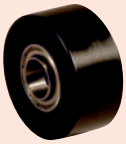

用于水平和洁净地面
Bestell-Nr./Order No. 95 050 088-P

可提供滚轮类型:
JUWAthan®plus涂层铝芯滚轮

用于任何地面
Bestell-Nr./Order No. 95 050 131-V

JKB 1,5 尺寸

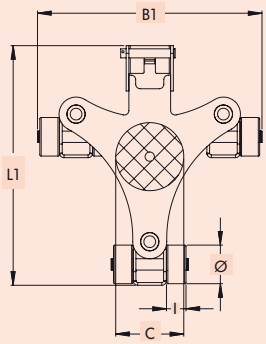

JKB 3 尺寸

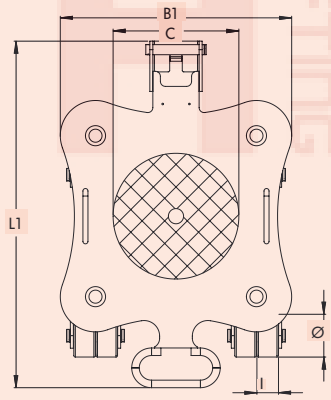

JKB 系列万向搬运小坦克
载重1.5吨~6吨，高度110毫米

9吨设备搬运工具成套: JKB 3 Set和JFB系列组合使用负载分配示例:

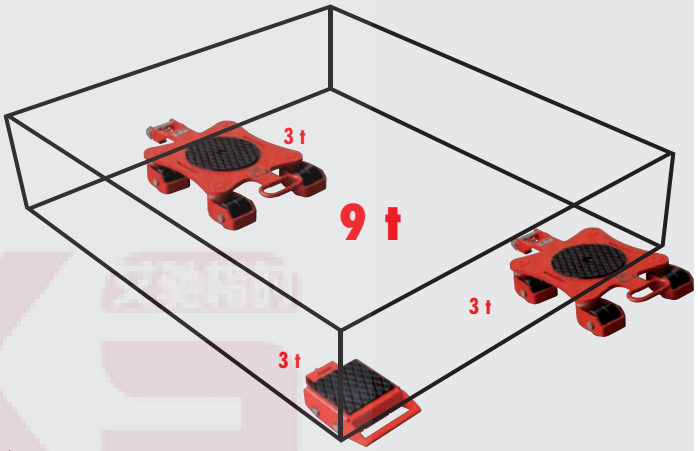

本体高度一致，JKB与JFB可配套使用

360° 全方位旋转

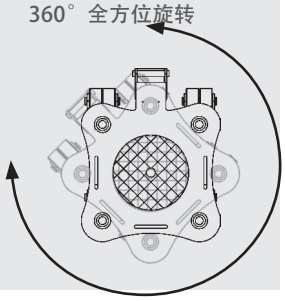

组合载重吨位			1,5吨	3吨	3吨	6吨
型号			JKB 1,5 K	JKB 1,5 Set	JKB 3 K	JKB 3 Set
组合形式			1 x JKB 1,5 K	2 x JKB 1,5 K	1 x JKB 3 K	2 x JKB 3 K
负载		kg / lbs	1 500 / 3 300	2 x 1 500 / 2 x 3 300	3 000 / 6 600	2 x 3 000 / 2 x 6 600
滚轮数量		Stück / pcs.	6	2 x 6	8	2 x 8
滚轮尺寸	Ø x l	mm / in	85 x 43 / 3.3" x 1.7"	85 x 43 / 3.3" x 1.7"	85 x 43 / 3.3" x 1.7"	85 x 43 / 3.3" x 1.7"
本体高度		mm / in	110 / 4.3"	110 / 4.3"	110 / 4.3"	110 / 4.3"
转盘直径	ØC	mm / in	150 / 5.9"	150 / 5.9"	250 / 9.8"	250 / 9.8"
外形尺寸	L1 x B1	mm / in	530x490 / 20.9"x19.3"	530x490 / 20.9"x19.3"	675x435 / 27.2"x17.1"	675x435 / 27.2"x17.1"
自重		kg / lbs	20 / 44	40 / 88	37 / 82	74 / 163
订货号			14 015 085-P	14 015 085-D	14 031 085-P	14 031 085-D

JKB 4 K

JKB 6 K

严格通过 DGUV V54 (德国) and ANSI / ASME (美国)测试

JKB系列搬运小坦克
产品示例

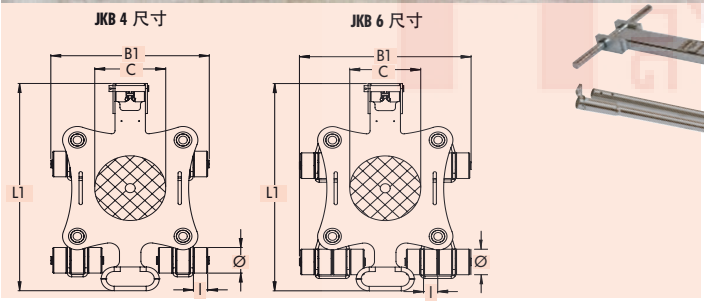

JKB 系列万向搬运小坦克
载重4吨~12吨，高度110毫米

产品介绍

- 可选的连接杆可以通过夹紧适配器而无需工具进行固定。高负载能力，低重量。
- 轴承支撑的旋转滚轮可实现360°全方位旋转。
- 可与K系列搬运小坦克搭配使用：JKB 1,5至JKB 7,5具有与K系列搬运小坦克相同的高度。
- 窄滚轮将滚动和转动阻力降至最低。JKB 3-7,5系列可使
- 用捆绑带通过面板上的槽，将货物固定在搬运小坦克上。
- 此外，所有万向搬运小坦克都有一个平台中心孔，可以连接到货物上。
- 为了选择合适的万向搬运小坦克，我们建议负载为最大容量的三分之二。 这是有效载荷、人体工程学和设备操作之间最有利的折衷方案。

选配件

JKB 1,5 - 7,5通用牵引杆	长1120 mm	订货号92 030 085-L
JKB 1,5 - 3专用连接杆	长1200 mm	订货号92 030 085-V
JKB 4 - 7,5专用连接杆	两根，长2400 mm	订货号92 040 085-V

组合载重吨位			4吨	8吨	6吨	12吨
型号			JKB 4 K	JKB 4 Set	JKB 6 K	JKB 6 Set
组合形式			1 x JKB 4 K	2 x JKB 4 K	1 x JKB 6 K	2 x JKB 6 K
负载		kg / lbs	4 000 / 8 800	2 x 4 000 / 2 x 8 800	6 000 / 13 200	2 x 6 000 / 2 x 13 200
滚轮数量		pcs.	12	2 x 12	16	2 x 16
滚轮尺寸	Ø x l	mm / in	85 x 43 / 3.3" x 1.7"	85 x 43 / 3.3 x 1.7"	85 x 43 / 3.3" x 1.7"	85 x 43 / 3.3" x 1.7"
本体高度		mm / in	110 / 4.3"	110 / 4.3"	110 / 4.3"	110 / 4.3"
转盘直径	ØC	mm / in	250 / 9.8"	250 / 9.8"	250 / 9.8"	250 / 9.8"
外形尺寸	L1 x B1	mm / in	675x475 / 27.2"x18.7"	675x475 / 27.2"x18.7"	675x525 / 27.2"x20.7"	675x525 / 27.2"x20.7"
自重		kg / lbs	43 / 95	86 / 190	44 / 97	89 / 194
订货号			14 041 085-P	14 041 085-D	14 061 085-P	14 061 085-D

JKB 7,5 K

严格通过 DGUV V54 (德国) and ANSI / ASME (美国)测试

JKB 系列万向搬运小坦克
搬运滚轮类型

可提供滚轮类型:
JUWAmid黑色涂层滚轮

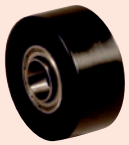

用于水平和洁净地面
Bestell-Nr./Order No. 95 050 088-P

可提供滚轮类型:
JUWAmid白色涂层滚轮

用于水平和洁净地面
Bestell-Nr./Order No. 95 050 091-P

可提供滚轮类型:
JUWAthan®plus涂层铝芯滚轮

用于任何地面
Bestell-Nr./Order No. 95 050 131-V

JKB 7,5尺寸

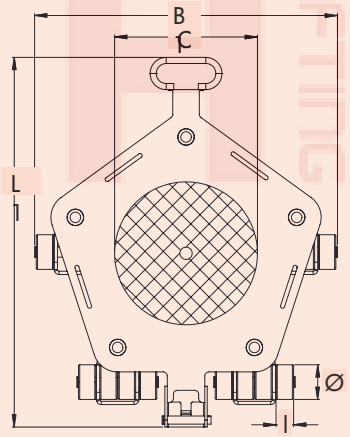

JKB 系列万向搬运小坦克
载重7.5吨~15吨，高度110毫米

JKB系列万向搬运小坦克使用案例

JKB系列万向搬运小坦克使用案例

组合载重吨位			7,5吨	15吨
型号			JKB 7,5 K	JKB 7,5 Set
组合形式			1 x JKB 7,5 K	2 x JKB 7,5 K
负载		kg / lbs	7 500 / 16 500	2 x 7 500 / 2 x 16 500
滚轮数量		Stück / pcs.	20	2 x 20
滚轮尺寸	Ø x l	mm / in	85 x 43 / 3.3" x 1.7"	85 x 43 / 3.3" x 1.7"
本体高度		mm / in	110 / 4.3"	110 / 4.3"
转盘直径	ØC	mm / in	250 / 9.8"	250 / 9.8"
外形尺寸	L1 x B1	mm / in	895x740 / 35.8"x29.1"	895x740 / 35.8"x29.1"
自重		kg / lbs	63,5 / 140	127 / 280
订货号			14 075 085-P	14 075 085-D
			14 075 085-Vu	14 075 085-DVu

JKB 10 G

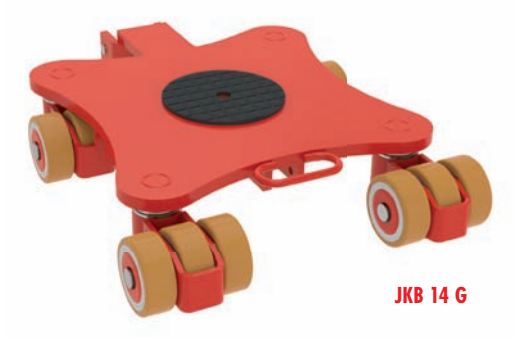

JKB 14 G

严格通过 DGUV V54 (德国) and ANSI / ASME (美国)测试

JKB系列万向搬运小坦克 产品示例

标配滚轮类型:

JUWAthan®plus涂层铝芯滚轮

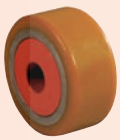

可用于任何地面

Bestell-Nr./Order No. 95 050 047-V

JKB系列万向搬运小坦克

载重10吨~28吨，高度180毫米

产品介绍

- 重量轻，负载能力高。
- 轴承支撑的旋转滚轮可实现360° 全方位旋转。
- JKB 10 G / JKB 14 G具有与G系列搬运小坦克相同的高度。
- 可选配标准的2m连接杆，最长可提供3 m。
- 无与伦比的优势：窄滚轮将滚动和转动阻力降至最低。此外，所有万向搬运小坦克都有一个平台中心孔，可以连接到货物上。
- 为了选择合适的万向搬运小坦克，我们建议负载为最大容量的三分之二。 这是有效载荷、人体工程学和设备操作之间最有利的折衷方案。
- 牵引杆和连接杆作为选配件使用。

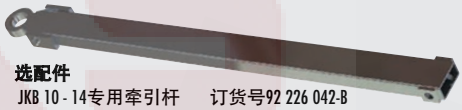

选配件

JKB 10 - 14专用牵引杆　　订货号92 226 042-B

JKB 10 - 14 专用连接杆(标准2m，最长3m)

订货号92 100 140-V

组合载重吨位			10吨	20吨	14吨	28吨
型号			JKB 10 G	JKB 10 Set	JKB 14 G	JKB 14 Set
组合形式			1 x JKB 10	2 x JKB 10	1 x JKB 14	2 x JKB 14
负载		kg / lbs	10 000 / 22 000	2 x 10 000 / 2 x 22 000	14 000 / 30 800	2 x 14 000 / 2 x 30 800
滚轮数量		Stück / pcs.	8	2 x 8	12	2 x 12
滚轮尺寸	Ø x l	mm / in	140 x 59 / 5.5" x 2.3"	140 x 59 / 5.5" x 2.3"	140 x 59 / 5.5" x 2.3"	140 x 59 / 5.5" x 2.3"
本体高度		mm / in	180 / 7.1"	180 / 7.1"	180 / 7.1"	180 / 7.1"
转盘直径	ØC	mm / in	250 / 9.8"	250 / 9.8"	250 / 9.8"	250 / 9.8"
外形尺寸	L1 x B1	mm / in	975x665 / 38.4"x26.2"	975x665 / 38.4"x26.2"	975x720 / 38.4"x28.4"	975x720 / 38.4"x28.4"
自重		kg / lbs	140 / 309	280 / 617	148 / 326	296 / 652
订货号			14 101 140-Vu	14 101 140-DVu	14 140 140-Vu	14 140 140-DVu

JLF 3,5

JLF 5

严格通过 DGUV V54 (德国) and ANSI / ASME (美国)测试

JLF系列多功能万向搬运小坦克
搬运滚轮类型

适配滚轮	
JUWAthan®plus涂层铝芯滚轮	业级高品质JUWAthan®plus 涂层铝芯滚轮
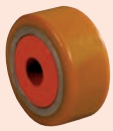	
用于任何地面 Bestell-Nr./Order No. 95 050 131-V	用于任何地面 Bestell-Nr./Order No. 95 050 089-D

选配件
JLF系列专用牵引杆 订货号92 010 022-B

选配件
JLF系列专用连接杆 订货号 92 030 085-V

JLF系列多功能万向搬运小坦克
载重3.5吨-5吨，高度150毫米

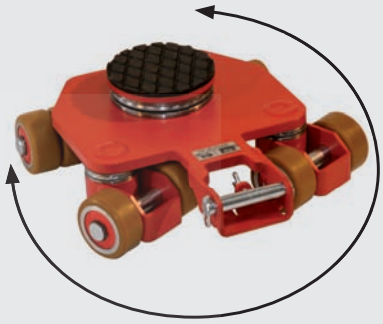

JLF系列多功能万向搬运小坦克使用案例

组合搬运吨位			3,5吨	5吨
型号			**JLF 3,5**	**JLF 5**
负载		kg / lbs	3 500 / 7 700	5 000 / 11 000
滚轮数量		Stück / pcs.	4/2	4/4
滚轮尺寸		mm / in	85 x 43 / 3.3" x 1.7"	85 x 43 / 3.3" x 1.7"
本体高度		mm / in	150 / 5.9"	150 / 5.9"
转盘直径	ØC	mm / in	150 / 5.9"	150 / 5.9"
外形尺寸	L1 x B1	mm / in	410 x 420 / 16.1" x 16.5"	410 x 420 / 16.1" x 16.5"
带拉环牵引杆		–	–	–
连接杆长度		–	–	–
自重		kg / lbs	25 / 55	28 / 62
订货号			**16 035 085-D**	**16 050 085-D**

JLF Set 12

JLF Set 15

JLF系列多功能万向搬运小坦克 产品示例

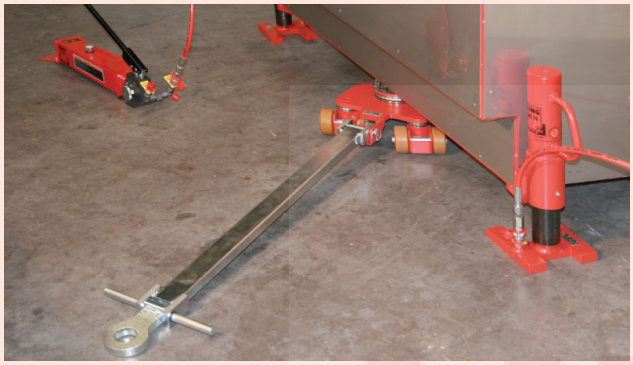

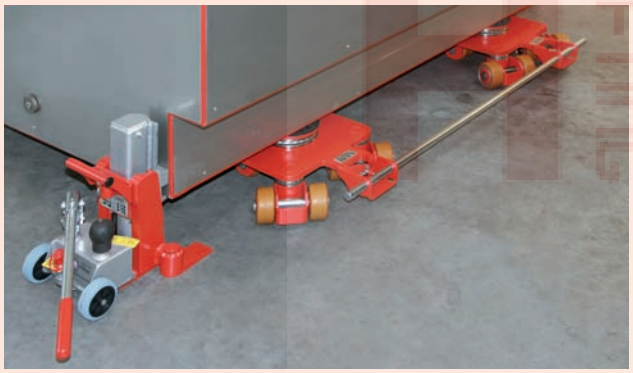

JLF系列多功能万向搬运小坦克使用案例

JLF系列多功能万向搬运小坦克

载重12吨-15吨，高度150毫米

产品介绍

- 导向轮与从动轮结合，万向旋转转盘更使转向更灵活
- 符合人体工程学的设计：减少了用户的操作负担
- 后置滚轮在较长的直线路径上具有更好的稳定性。每台搬运小坦克可用于转向或直线运动。
- 高密度的防滑橡胶承载转盘，极易操纵，可实现极高的机动性。
- 可以用作可转向，可调节或串联的搬运小坦克。
- 弯道上运输货物的理想选择，包括90度直线、转弯和侧向机动。
- 滚轮表面无痕涂层，不破坏地面。
- 安装高度低，自重轻。

JLF系列多功能万向搬运小坦克使用案例

组合搬运吨位			12吨	15吨
型号			JLF Set 12	JLF Set 15
负载		kg / lbs	1 x 5 000 + 2 x 3 500 / 1 x 11 000 + 2 x 7 700	3 x 5 000 / 3 x 11 000
滚轮数量		pcs.	3 x 4/2 x 2 + 1 x 4	3 x 4/3 x 4
滚轮尺寸		mm / in	85 x 43 / 3.3" x 1.7"	85 x 43 / 3.3" x 1.7"
本体高度		mm / in	150 / 5.9"	150 / 5.9"
转盘直径	ØC	mm / in	150 / 5.9"	150 / 5.9"
外形尺寸	L1 x B1	mm / in	410 x 420 / 16.1" x 16.5"	410 x 420 / 16.1" x 16.5"
带拉环牵引杆	L x B x H	mm / in	1 210 / 47.6"	1 210 / 47.6"
连接杆长度	Ø x L	mm / in	20 x 1 200 / 0.8" x 47.2"	20 x 1 200 / 0.8" x 47.2"
自重		kg / lbs	95 / 209	102 / 224
订货号			16 120 085-D	16 150 085-D

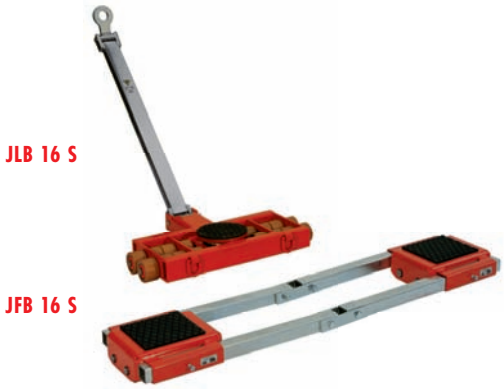

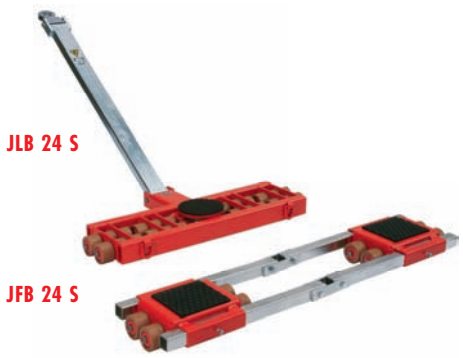

严格通过 DGUV V54 (德国) and ANSI / ASME (美国)测试

S系列组合式搬运小坦克
搬运滚轮类型

适配滚轮:
JUWAthan®涂层钢芯滚轮

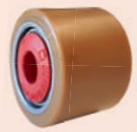

用于任何地面
Bestell-Nr./Order No. 95 050 304-V

适配滚轮:
合金钢滚轮

用于一般地面
Bestell-Nr./Order No. 95 050 305-S

S系列组合式搬运小坦克
载重吨位32吨-48吨，高度125毫米

产品介绍

- 框架内的转盘和框架（JLB16S除外）确保所有滚轮和地板上的压力分布均匀。
- 纤薄的滚轮设计（60 mm 装配长度），减少搬运过程中转弯时的摩擦力，使转向更加容易。
- 非常低的高度，只有125毫米，载重吨位大，自重轻。
- 所有搬运小坦克均已配备完整：可转向的搬运小坦克安装有带滚珠轴承的转盘和牵引杆，以及宽度可调的搬运小坦克由两个搬运小坦克和连接杆组成

组合搬运吨位			32吨		48吨	
型号			JLB 16 S	JFB 16 S	JLB 24 S	JFB 24 S
负载		kg / lbs	16 000 / 35 300	2 x 8 000 / 2 x 17 600	24 000 / 52 900	2 x 12 000 / 2 x 26 400
滚轮数量		pcs	16	16	24	24
滚轮尺寸	Ø x l	mm / in	90 x 60 / 3.5" x 2.3"	90 x 60 / 3.5" x 2.3"	90 x 60 / 3.5 x 2.3"	90 x 60 / 3.5 x 2.3"
本体高度		mm / in	125 / 4.9"	125 / 4.9"	125 / 4.9"	125 / 4.9"
面板尺寸	E x F	mm / in		200 x 220 / 7.9" x 8.7"		200 x 220 / 7.9" x 8.7"
后车尺寸	L2 x B2	mm / in		370 x 330 / 14.6" x 13"		370x465 / 14.6"x18.3"
连接杆尺寸	Length	mm / in		2 x 1 540 / 2 x 60.6"		2 x 1 540 / 2 x 60.6"
连接杆调节范围	G - H	mm / in		540-1 300 / 21.3"-51.2"		660-1 300 / 26"-51.2"
转盘直径	ØC	mm / in	215 / 8.5"		215 / 8.5"	
前车尺寸	L1 x B1	mm / in	580x805 / 22.8"x31.7"		580x1156 / 22.8"x45.5"	
带拉环牵引杆		mm / in	1 210 / 47.6"		1 480 / 58.3"	
自重		kg / lbs	81 / 180	76 / 168	120 / 264	80 / 176
订货号			05 161 090-V	06 161 090-V	05 242 090-V	06 242 090-V

德国JUNG JLA-e系列电动搬运小坦克

JLA-e 单台系列

JLA-e 5/12 G

JLA-e 15/30 G

JLA-e 25/50 H

			JLA-e 5/12 G	JLA-e 15/30 G	JLA-e 25/50 H
负载载荷		kg / lbs	5 000 / 11 000	15 000 / 33 000	25 000 / 55 000
牵引载荷		kg / lbs	12 000 / 26 400	30 000 / 66 000	50 000 / 110 000
滚轮数量		Stück / pcs.	4	16	16
滚轮尺寸	Ø x l	mm / in	140 x 59 / 5.5" x 2.3"	140 x 59 / 5.5" x 2.3"	200 x 83 / 7.9" x 3.3"
本体高度		mm / in	180 / 7.1"	180 / 7.1"	230 / 9.1"
圆盘直径	ØC	mm / in	150 / 5.9"	215 / 8.5"	250 / 9.8"
外形尺寸	长L1 x宽 B1	mm / in	760 x 880 / 29.9" x 34.7"	860 x 1 200 / 31.5" x 47.2"	1 180 x 1 760 / 46.5" x 69.3"
重量（无电池）+遥 控		kg / lbs	136 / 300	213 / 470	593 / 1 307
重量（电池+盒子）		kg / lbs	36 / 79	90 / 198	90 / 194
重量（充电器）		kg / lbs	3 / 7	16 / 35	16 / 35
速度		m/min / ft/min	10 / 32.8'	6,5 / 21.3'	10 / 32.8'
运行时间		h	3-4	5-6	3-4
电池和充电器		Stück / pcs.	1x	1x	1x
充电器、遥控器、提包		Stück / pcs.	1x	1x	1x
订货号			**22 055 140-V EU/USA**	**22 155 140-V**	**22 255 200-V**

JLA-e Sets成套组合系列

JLA-e Set 1

JLA-e Set 2

Type	JLA-e Set 1	JLA-e Set 2	JLA-e Set 3
JLA-e	1 x JLA-e 5/12 G	1 x JLA-e 15/30 G	1 x JLA-e 25/50 H
后置搬运小坦克	1 x JFB 7 K*	1 x JFB 15 G**	1 x JFB 25 G***
订货号	**22 055 140-VP1**	**22 155 140-VP2**	**22 255 200-VP3**